項	名　　稱	件　號	重　量	材 質	尺　　寸	件數

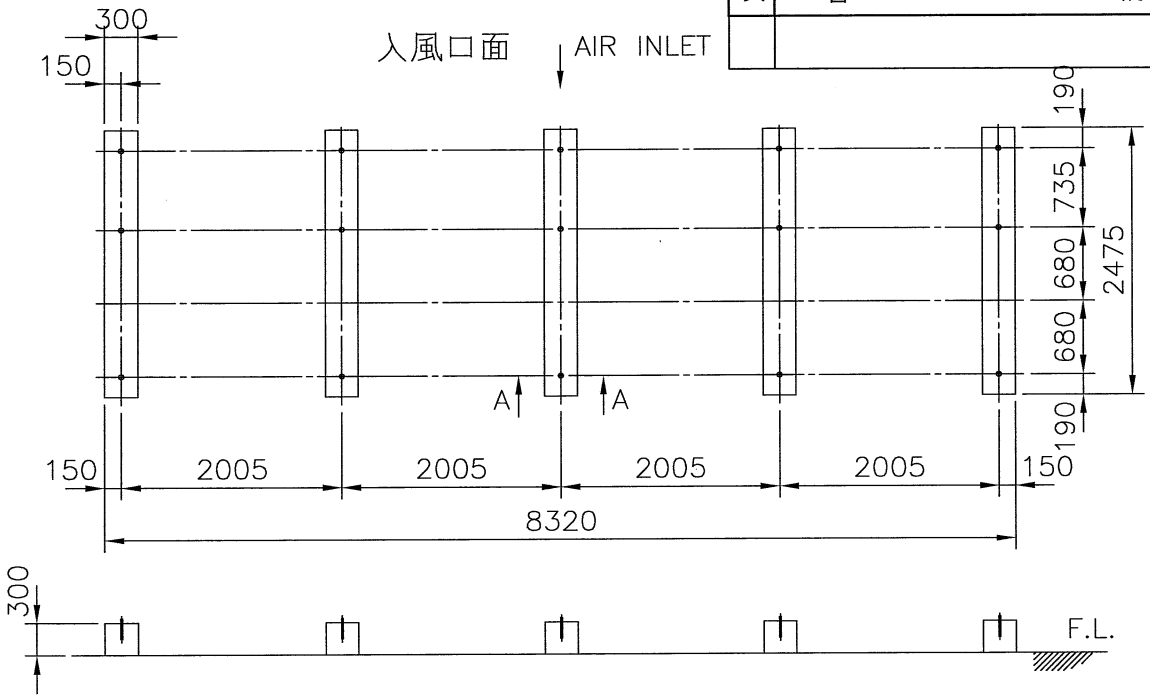

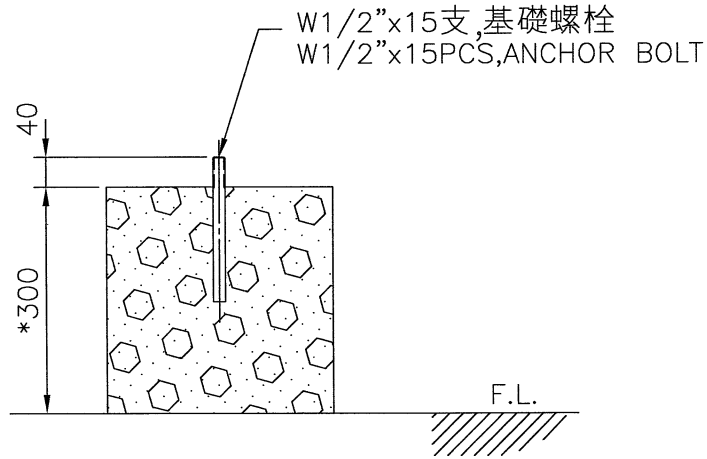

A–A SECTION S=1/10

註: 1. 本基礎台及尺寸,僅供客戶固定基礎螺栓施作參考.
2. 基礎台高度之平面,水平公差為±2mm.
3. 基礎台高度不包含保溫層及防水層.
4. 若需安裝避震器及防震鐵架,基礎施作注意事項,請洽本公司業務人員.
5.(*)設計基礎台高度,可依主管管徑調整高度.

REMARK:
1.THIS FOUNDATION DRAWING IS FOR REFERENCE TO POSITION THE ANCHOR BOLTS WITHOUT ISOLATORS(SPRING MOUNTS).
2.THE LEVEL TOLERANCE OF FOUNDATION IS ±2mm.
3.THE HEIGHT OF FOUNDATION EXCLUDES THERMAL ISOLATOR AND WATER PROOF.
4.THIS DRAWING IS FOR NON–ISOLATOR TYPE FOUNDATION, FOR ISOLATOR TYPE FOUNDATION , PLEASE CONTACT YOUR LOCAL SALES ENGINEER FOR DETAILS.
5.(*)THE DESIGN OF FOUNDATION HEIGHT CAN BE ADJUSTED ACCORDING TO THE DIAMETER OF MAINPIPE.

101–10
B–H70C4.DWG

變更號碼	日 期	變 更	校 對	核 准	記　事　NOTE		
圖 名 TITLE	LRC–N–70–C4						
	基礎圖 FOUNDATION						
核 定	蔡健明				MM	1 / 70	107·01·11
校 對	潘信安	製 圖	陳彥鈞		圖　號 DWG NO.		
良機實業股份有限公司 LIANG CHI INDUSTRY CO., LTD.					31–114–0169		

B5-1-19