| 項 | 名　　稱 | 件　號 | 重　量 | 材質 | 尺　　寸 | 件數 |
|---|---|---|---|---|---|---|
| | | | | | | |

註：本圖亦可使用於 LBC-W,LBC-LN
NOTE: This drawing is used for LBC,LBC-W & LBC-LN.

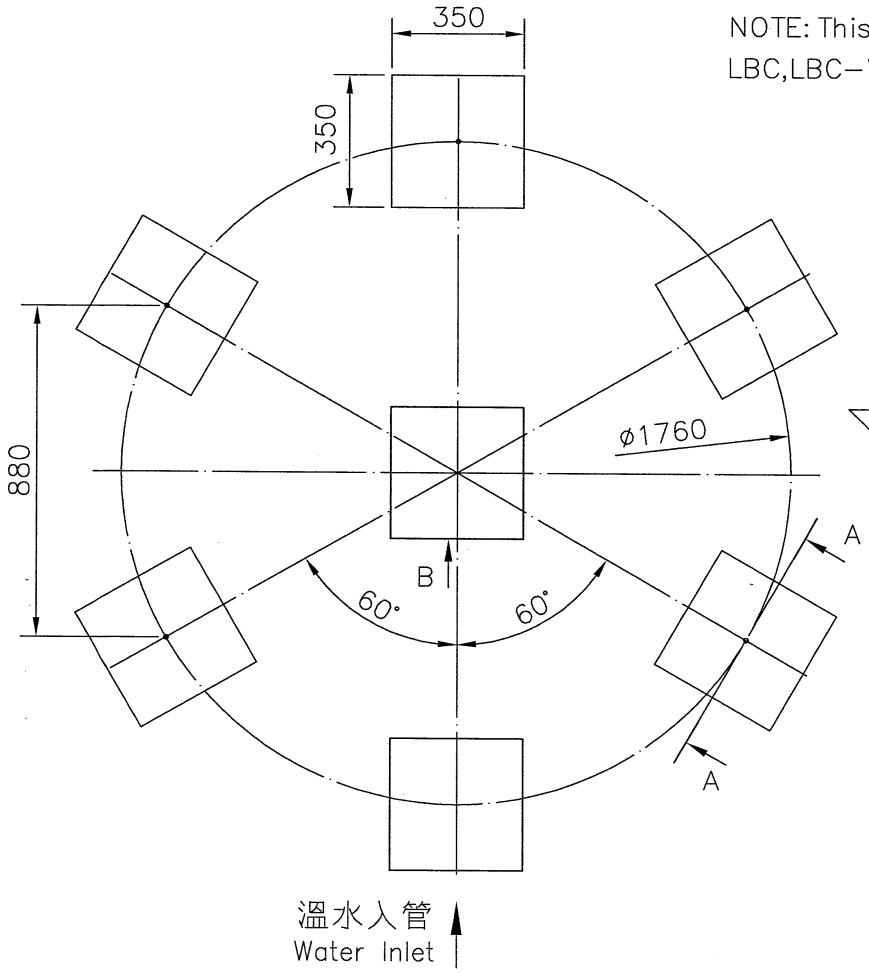


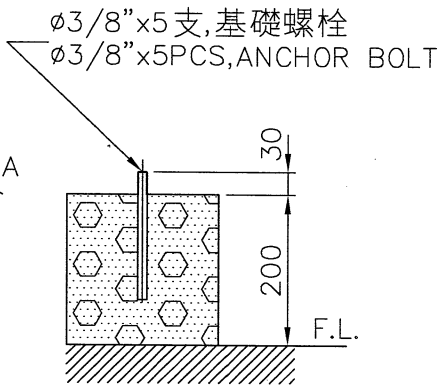


A-A SECTION S=1/10

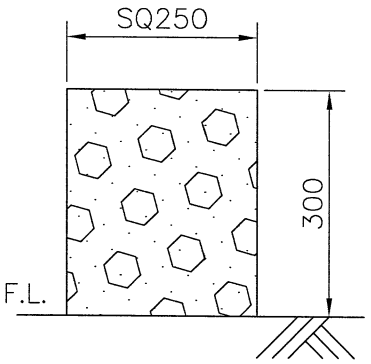


B VIEW S=1/10

註: 1. 本基礎台及尺寸,僅供客戶固定基礎螺栓施作參考.
2. 基礎台高度之平面,水平公差為 ±2mm
3. 基礎台高度不包含保溫層及防水層.
4. 若需安裝避震器及防震鐵架,基礎施作注意事項,請洽本公司業務人員.

REMARK:
1. THIS FOUNDATION DRAWING IS FOR REFERENCE TO POSITION THE ANCHOR BOLTS WITHOUT ISOLATORS(SPRING MOUNTS).
2. THE LEVEL TOLERANCE OF FOUNDATION IS ±2mm.
3. THE HEIGHT OF FOUNDATION EXCLUDES THERMAL ISOLATOR AND WATER PROOF.
4. THIS DRAWING IS FOR NON-ISOLATOR TYPE FOUNDATION, FOR ISOLATOR TYPE FOUNDATION , PLEASE CONTACT YOUR LOCAL SALES ENGINEER FOR DETAILS.

| 變更號碼 | 日期 | 變更 | 校對 | 核准 | 記　事 NOTE | | |
|---|---|---|---|---|---|---|---|
| 圖名 TITLE | LBC-ABS-80<br>基礎台詳細圖<br>FOUNDATION DETAIL | | | | | | |
| 核定 | 蕭健明 | | | | MM | 1/ 20 | 107·11·05 |
| 校對 | 李俞鴻 | 製圖 | 李錦佳 | | 圖號 DWG NO. | | |
| 良機實業股份有限公司<br>LIANG CHI INDUSTRY CO., LTD. | | | | | 134-04 B-A80.DWG<br>11-164-8734 | | |

A1-11-7