項	名　　稱	件　號	重　量	材 質	尺　　寸	件數

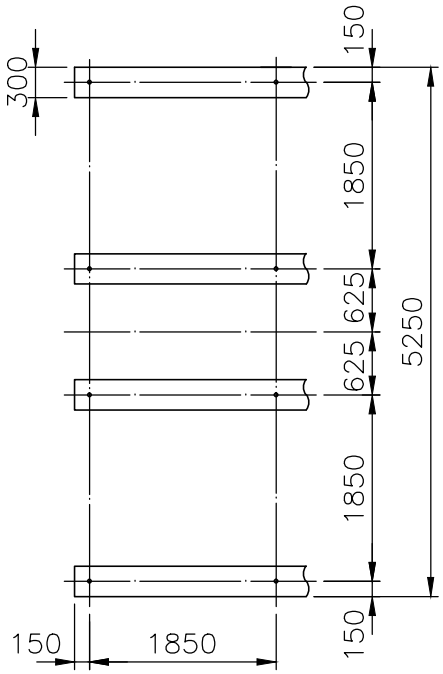

B VIEW S=1/75

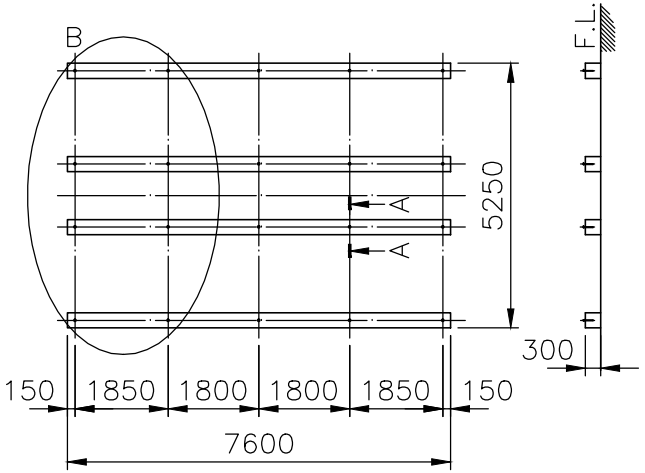

溫水入管 WATER INLET

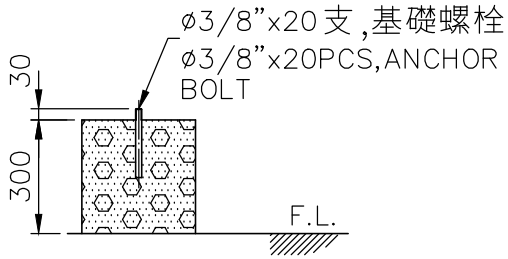

A–A SECTION

註: 1. 本基礎台及尺寸,僅供客戶固定基礎螺栓施作參考.
2. 基礎台高度之平面,水平公差為±2mm
3. 基礎台高度不包含保溫層及防水層.

REMARK:
1.THIS FOUNDATION DRAWING IS FOR REFERENCE TO POSITION THE ANCHOR BOLTS WITHOUT ISOLATORS(SPRING MOUNTS).
2.THE LEVEL TOLERANCE OF FOUNDATION IS ±2mm.
3.THE HEIGHT OF FOUNDATION EXCLUDES THERMAL ISOLATOR AND WATER PROOF.

101–07
B–LFCN600.DWG

變更號碼	日 期	變 更	校 對	核 准	記　事　NOTE		
圖 名 TITLE	LFC–N–600 基礎圖 FOUNDATION						
核 定					MM	1 /150	100•05•25
校 對		製 圖			圖　號　DWG NO.		
良機實業股份有限公司 LIANG CHI INDUSTRY CO., LTD.					91–114–10095		